Solic ソリックニュース 自動ドア

お手数ですが回覧お願いいたします

お得意様各位

［１９０４１７］
２０１９年４月１７日

『定期的な点検、保守契約サービス』の推奨

拝啓　貴社ますますご清栄の段お喜び申し上げます。
毎々格別なお引き立てを賜り厚く御礼申し上げます。
『定期的な点検、保守契約サービス』の推奨をさせていただきます。

●内蔵式ＥＢ断面図例

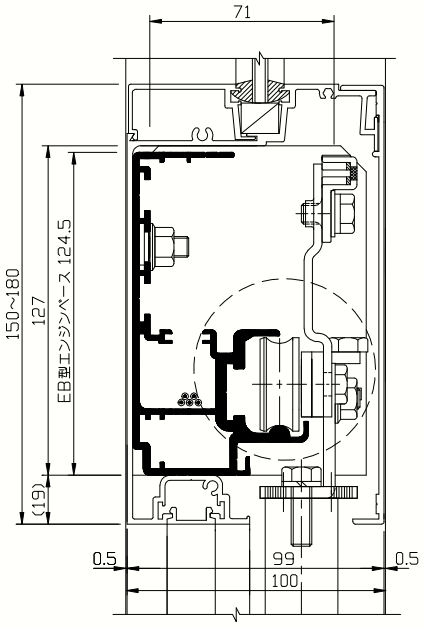

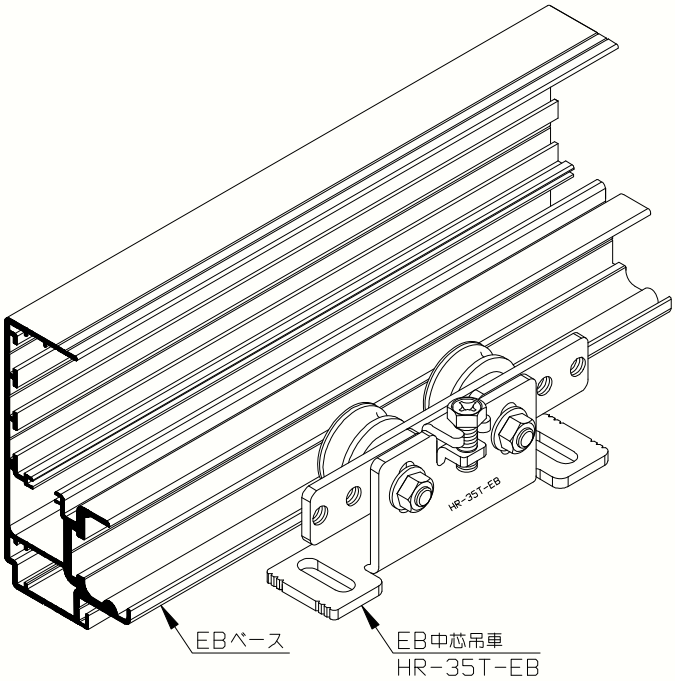

さて、弊社では、品質、耐久性向上のため、１年を通して毎日２４時間自動ドア装置の連続開閉による耐久試験を実施しております。

耐久試験は、埃、粉塵などが比較的少ない清潔な室内環境の下で行っている事もあり、３００万開閉以上の試験でもベースレールの波打ち状摩耗等は発生していません。

ドアの開閉数が進みますと、プラスチック製のローラーが摩耗して、発生したプラスチック摩耗粉が原因となり、開閉時のローラー走行音が徐々に大きくなります。現場においては、開閉毎にローラーが往復走行する為、プラスチック摩耗粉と埃、粉塵が混ざり合い、研磨剤の様な摩耗粉となってローラー表面に付着する為、開閉するたびにベースレールの摩耗が進行し１～２年程度で波打ち状に異常摩耗してしまうという現場事例もあります。

異常摩耗につながる開閉頻度が激しい設置場所については、自動ドアを長期間にわたって快適にご使用頂くために、**お施主様には年に数回の定期的な点検・整備の必要性をご理解頂き、保守点検の契約をお願いできれば幸いに存じます。**

今後とも、代理店様のお声をお聞かせいただきながら、技術・営業・拡販面でご支援が出来ますよう、**「新しい発想」「簡単で取付けやすく」「より完成度の高い自動ドア」**をめざし開発を進めてまいりますので、なにとぞよろしくお願い申し上げます。

敬　具

戻　り